WE RESERVE ALL RIGHTS IN THIS DOCUMENT AND IN THE INFORMATION CONTAINED THERIN. REPRODUCTION, USE OR DISCLOSURE TO THIRD PARTIES WITHOUT EXPRESS AUTHORITY IS STRICTLY FORBIDDEN!

© vetropack 2000

FUER DIESES DOKUMENT UND DEN DARIN DARGESTELLTEN GEGENSTAND BEHALTEN WIR UNS ALLE RECHTE VOR. VERVIELFALTIGUNGEN, BEKANNTGABE AN DRITTE ODER VERWENDUNG SEINES INHALTS SIND OHNE UNSERE AUSDRUECKLICHE ZUSTIMMUNG VERBOTEN

63mm Twist Off Mundstück nach FD 138 S

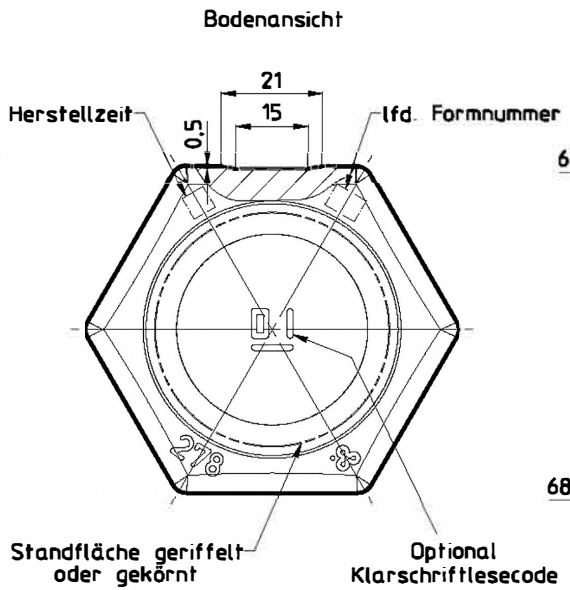

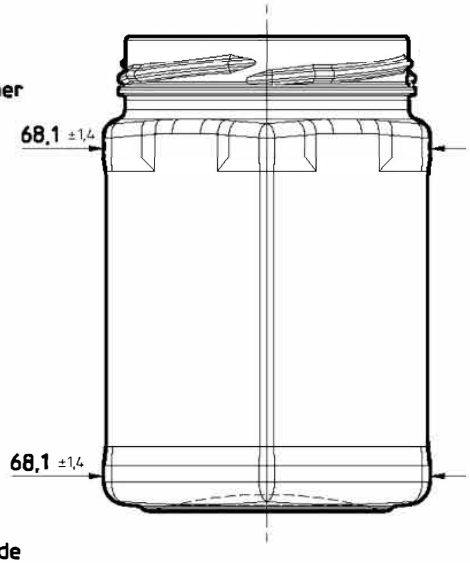

Seitenansicht

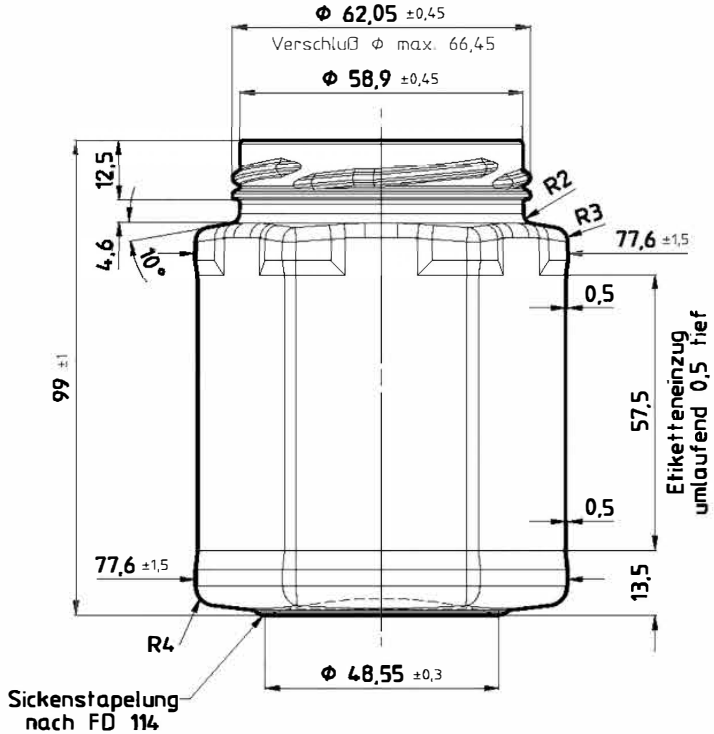

Diagonalansicht

INDEX	AENDERUNGEN / modifications	DAT	NAME
B	Klarschriftlesecode eingezeichnet;	02.11.09	Eib

PT GEPRUEFT / PT approved		02.11.09	VIS
FTB FREIGABE / FTB released	WERK POE	02.11.09	VIS
	WERK KRM	02.11.09	VIS
	WERK	DAT	VIS

NICHT TOLERIERTE MASSE NACH NORM DIN 6129

dimensions without tolerances conform to standard DIN 6129

ABFUELLTEMPERATUR / Filling temperature	≤ °C
KONDITIONIERUNGSTEMP / Conditioning temperature	≤ 85 °C
CO_2 GEHALT / CO_2 content	≤ g/l
ALKOHOLGEHALT / Alcohol content	≤ Vol%
KOPFDRUCK / Axial pressure	daN
VERWENDUNG / Disposal	MW / AW / EW X
PROZESS / Process	BB / PB X / EPB

VOLUMEN FUELLVOLL / Capacity fillpoint	ml ± ml
VOLUMEN RANDVOLL / Capacity brimful	278 ml ± 9 ml
GLASGEWICHT CA. / Approx. glass weight	195 g
MITTL. WANDSTAERKE / Average wall thickness	2,66 mm
HALSANSCHLUSS-D / Neck connection dia.	59 mm
HALSDURCHGANG-D MIN / Min. through bore	mm
FARBE / Color	

BEMERKUNG / Remarks	
KUNDE / Customer	
AEHNLICH WIE / Similar to	5592a / 78061
ERSETZT NR / Replace No	4H061.0278.6024_A
OFFERT-NR / Offer No	
MASSTAB / Scale	1:1
GEZ / Des	Mes
DAT	01.09.04
DAT TYP / File typ	AZ

vetropack
Vetropack Austria GmbH
AT-3380 Poechlarn
Tel: 0043-27 57 75 41
www.vetropack.com

BEZEICHNUNG / Designation: **278ml Sechseckglas** TD

ARTIKEL-NR / Item No: **4H061.0278.6024**

INDEX: **B**

Date: 03-Nov-09 Time: 09:33 Message: Vetropack to SAP released drawing; Original is archived at the designoffice

müller+krempel
14.380.04 / 14.400.99